CHOFU

取扱説明書

保証書付

ソーラーお湯はりユニット

型名

SWEH-01

このたびは長府製品をお買い求めいただき、まことにありがとうございます。

●ご使用の前に、この取扱説明書をよくお読みいただき、正しくお使いください。お読みになった後は大切に保管し、おわかりにならないことや、不具合が生じたときにお役立てください。
●保証書は販売店からお受け取りになる際に、必要事項が記入されていることを必ず確認してください。
●製品改良により、本体・仕様などが説明書の内容と異なる場合がありますので、あらかじめご了承ください。

20993250

もくじ

ページ

ご使用の前に

取扱説明書をお読みになる前に …… 3
安全上の注意 …… 4
各部の名称（外観図） …… 7
ご使用前の準備と確認 …… 8
冬期の入浴について …… 8

基本の使いかた

おふろにお湯をはる（ふろ自動） …… 9

必要なときに

日常の点検・手入れのしかた
（点検）（手入れ） …… 10
（部品交換について）（定期点検） …… 11
冬期の凍結による破損防止について
（凍結予防） …… 12
故障かな？と思ったら
（修理を依頼する前に） …… 14
（エラーコード） …… 14
仕　様 …… 16
保証書 …… 巻末
アフターサービス …… 裏表紙

取扱説明書をお読みになる前に

ソーラーお湯はりユニットとは？

●ソーラー機器で沸き上げたお湯を使い、エコキュートのリモコンで設定した温度のお湯をおふろにはります。

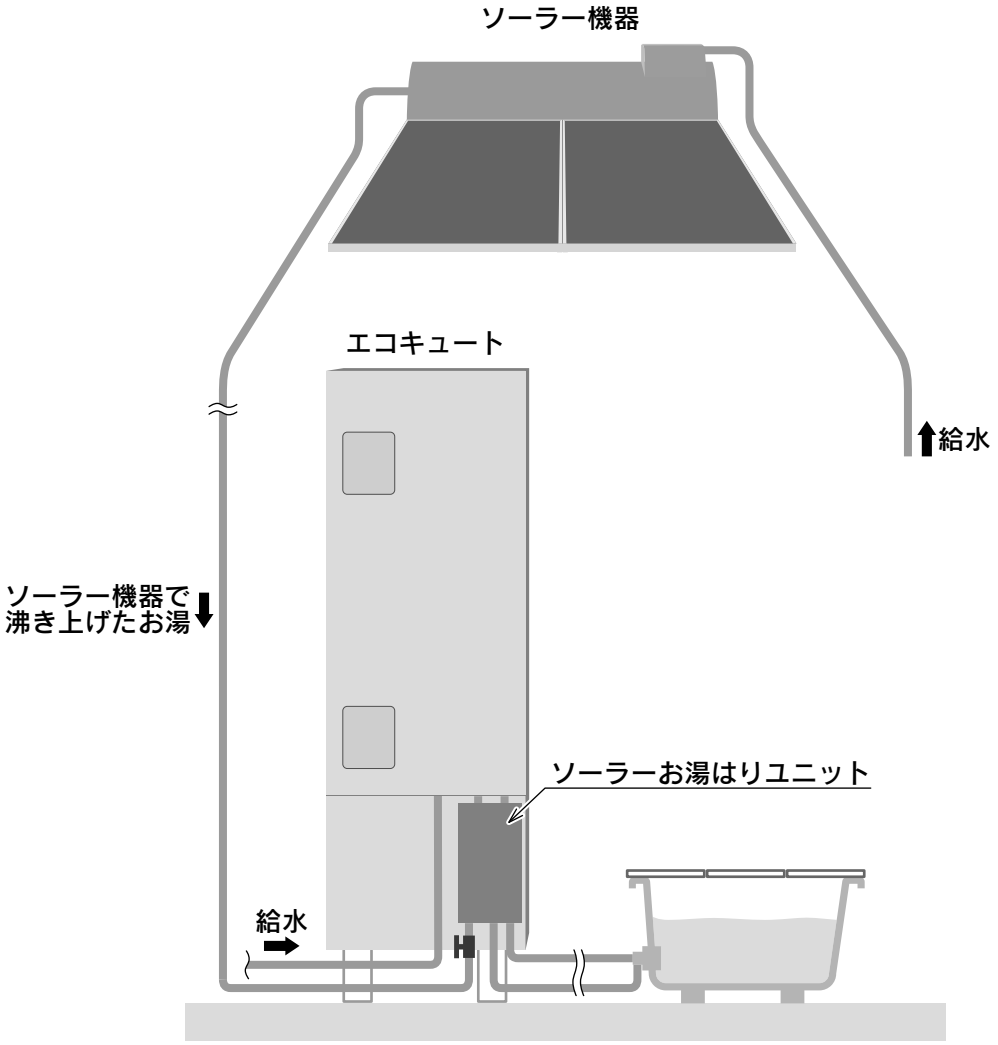

ソーラーお湯はりユニットのしくみ

●ソーラー機器からのお湯と、その温度に応じてエコキュートからの水またはお湯を混ぜて、エコキュートのリモコンで設定した温度のお湯にします。

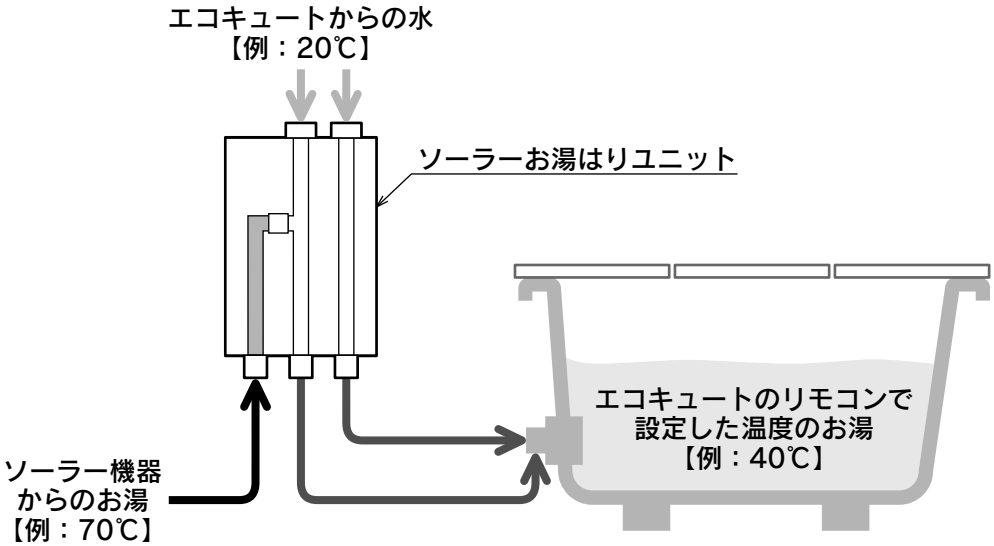

安全上の注意（必ずお守りください）

●本書では、人への危害や財産への損害を未然に防止するため、安全に関する重要な内容を次のように分類して記載していますので、必ずお守りください。

⚠警告	人が死亡、重傷を負う可能性が想定される内容です。	お願い	安全に快適に使用していただくために、理解していただきたい内容です。
⚠注意	人が軽傷を負う可能性、物的損害の発生が想定される内容です。		

⚠警告

異常時の処置

1.使用中に異常な臭気・音・温度を感じた場合はすぐに使用を中止する

2.「故障かな?と思ったら」に従い処置を行う 14・15ページ

3.上記処置を行っても直らない場合は使用を中止し、お買い求めの販売店に連絡する

地震や火災などの緊急時の処置

すぐに使用を中止する

子どもに注意する

思わぬ事故の原因になります。

●子どもをおふろにもぐらせない

●子どもを浴室で遊ばせない

●子どもだけで入浴させない

機器の設置

●分解・修理・改造をしない
火災・感電・漏電の原因になります。

●機器の設置・移動・取りはずしおよび付帯工事は、必ずお買い求めの販売店に依頼する
安全な位置に正しく設置して使用してください。
火災・感電・事故の原因になります。

使用上の注意

●おふろのふたに乗ったり手をついたりしない
ふたがはずれておぼれたり、やけどをしたりするなど思わぬ事故の原因になります。

●ふろ自動中は、循環口に近づかない
循環口から熱いお湯が出るため、やけどの原因になります。

●循環口を手・足・タオルなどでふさがない
故障の原因になります。

●おふろにもぐらない
事故の原因になります。

●循環口フィルタが緩んだり、はずれたりしたまま使用しない
髪の毛が吸い込まれるなど事故・故障・けがの原因になります。特に小さなお子様には注意してください。

●入浴時は必ず手でお湯の温度を確かめる
やけどの原因になります。

●機器内のお湯を排水するときはやけどに注意
機器内のお湯を排水するときはやけどに注意してください。熱湯が排水されることがあります。運転を停止し、機器が冷めてから排水してください。

●お守りいただく内容を、次の図記号で説明しています。

	禁止 「**してはいけない**」内容です。		実行 「**しなければならない**」内容です。

⚠注意

●子どもを機器の周囲で遊ばせない
思わぬ事故の原因になることがあります。

●凍結のおそれがあるときは、エコキュートの漏電遮断器を「OFF」にしない
配管が凍結して水漏れの原因になることがあります。

使用上の注意

●家庭用以外の使用禁止
この機器は家庭用です。家庭用以外に使用すると保証の対象外になります。

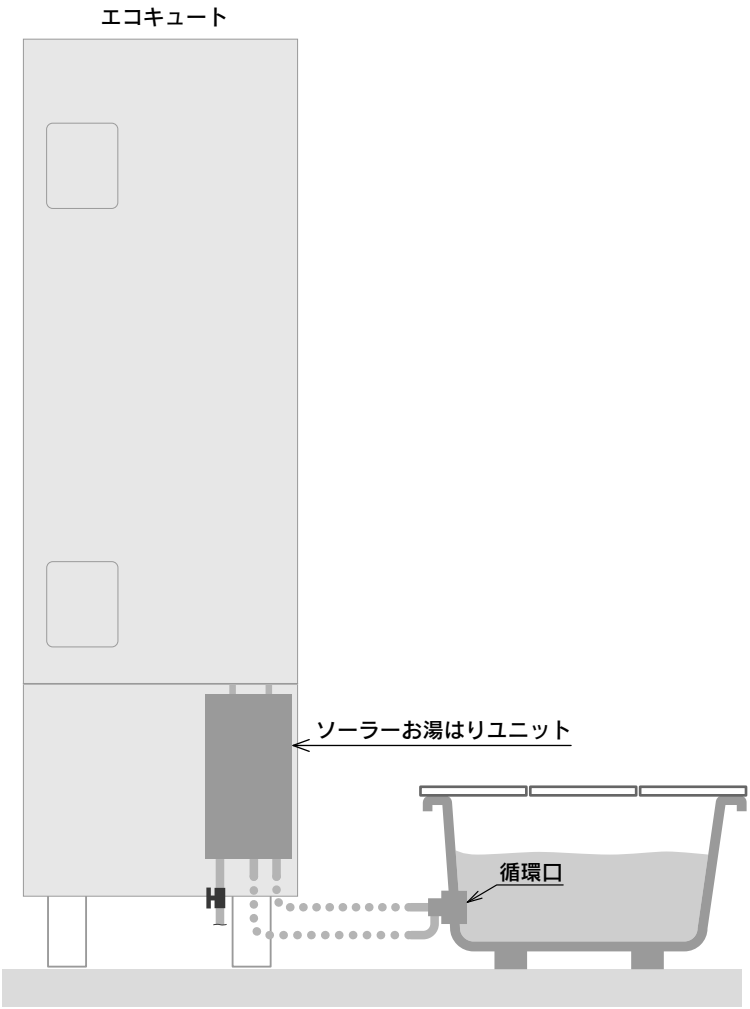

安全上の注意（必ずお守りください）

お願い

以下の場合は取扱説明書に従って処置を行う

●リモコンにエラーコードを表示したとき

処置を行わないで何度もリセットを繰り返さないでください。火災や事故の原因になることがあります。

14・15ページ

増改築について

●点検・修理のためのスペースを確保する

点検・修理に必要なスペースについては、お買い求めの販売店にお問い合わせください。

使用上の注意

●純正部品を使用する

当社純正部品を使用しないと事故や故障の原因になることがあります。

●機器の近くに電気器具を置かない

テレビの映像が乱れたり、ラジオに雑音が入ったりすることがあります。

落雷のおそれがあるときの処置

●エコキュートの200V電源ブレーカを「切」にする

雷が発生したときは200V電源ブレーカを「切」にしてください。一時的な過電圧で電子部品を損傷する原因になることがあります。雷がやんだ後は「入」にしてください。

入浴剤や洗剤の使用について

●入浴剤や洗剤に注意する

温泉水・イオウ・酸・アルカリ・油分を含んだ入浴剤や洗剤は、機器や配管の腐食などの原因になることがあります。使用しないでください。

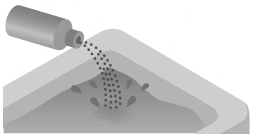

●浴そう内ではミカンやレモンなどを浮かべたり、石けんやボディーシャンプーを使用したりしない

次回使用時に泡が出たり、故障の原因になることがあります。

ポプリなどを使用する場合は、袋などに入れて使用してください。

水漏れの確認

●機器・配管・おふろの循環口などから水漏れがないことを確認する

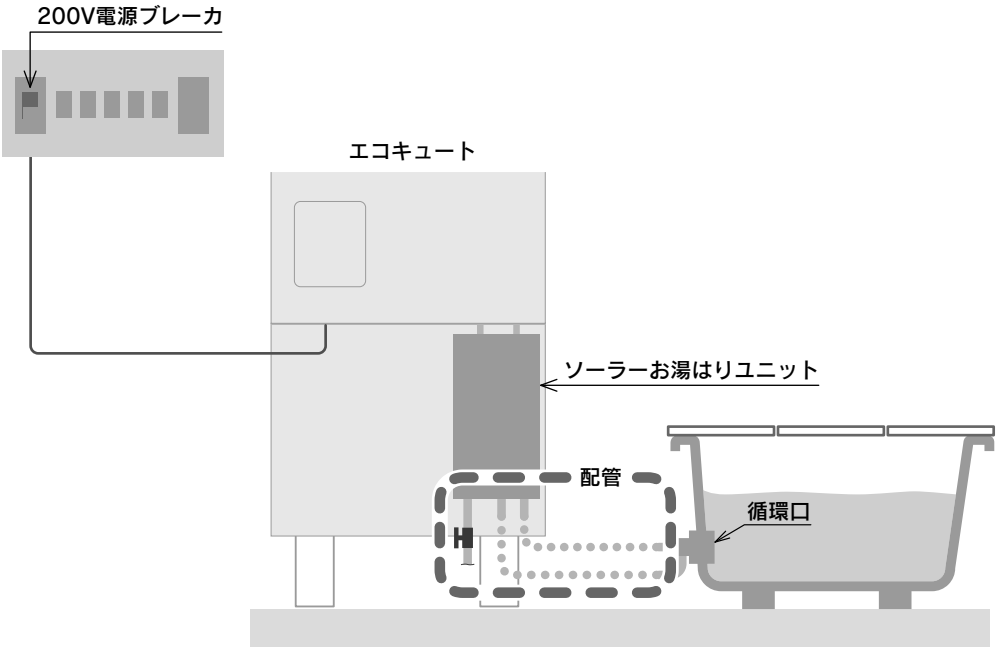

各部の名称

外観図

イラストはイメージです。

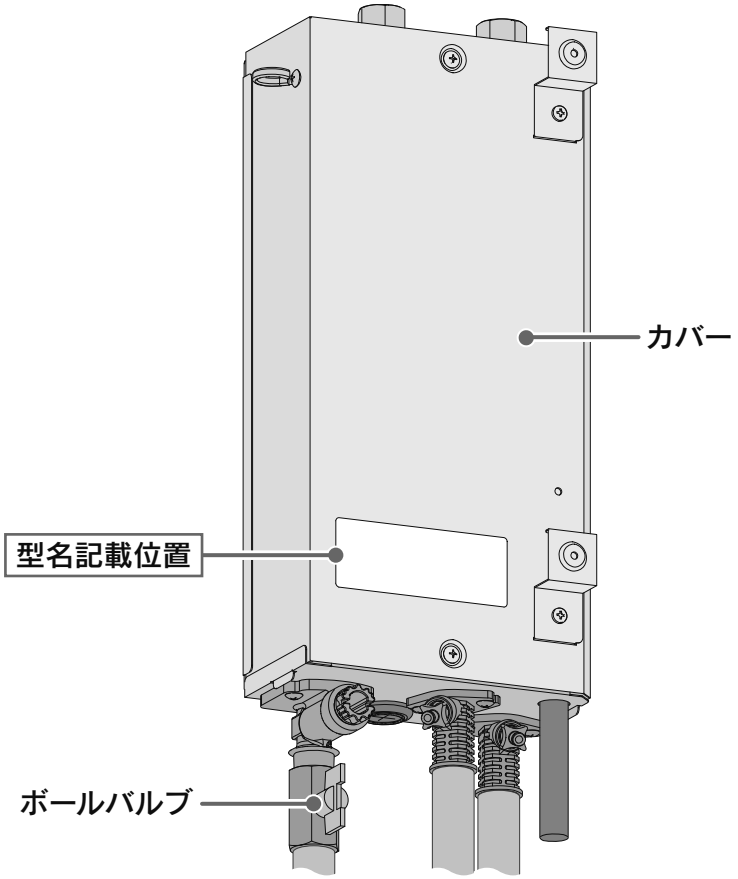

ご使用前の準備と確認

1 ボールバルブを開ける

機器や接続部から水漏れしていないことを確認してください。

2 エコキュートのブレーカを「入」にする

3 循環口フィルタの確認をする

おふろに循環口フィルタが取り付けられていることを確認してください。

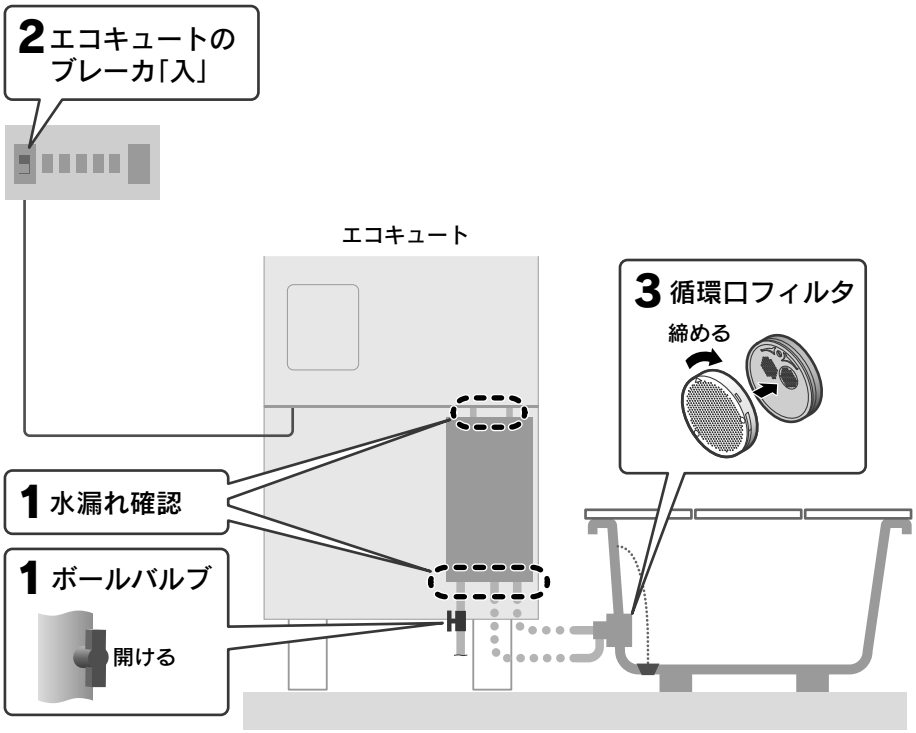

冬期の入浴について

●冬期など浴室や脱衣室と居室の温度差が大きいときは、急激な温度変化による身体への悪影響（ヒートショック）により、特に高齢者のかたは入浴事故につながるおそれがあります。
入浴前に暖房機器で浴室と脱衣室を暖めてください。浴室で使用できる暖房機器がない場合でも、おふろにふたをしないでお湯はりをして浴室を暖めることができます。

おふろにお湯をはる

エコキュートのリモコン取扱説明書の内容と異なる場合があります。

ふろ自動　ソーラー機器のお湯を使い、自動でおふろにお湯をはります。

1 おふろの排水栓をしてふたをする

●循環口フィルタがついていることを確認してください。
●エコキュートの**浴室リモコン**でふろ温度とふろ水位を確認してください。

2 エコキュートのリモコンのふろ自動スイッチを押す

●リモコンの操作や表示、ふろ自動の動きについては、お使いのリモコンの取扱説明書を参照してください

ソーラー機器のお湯を使ってお湯はりをしているときには、エコキュートの台所リモコンに または を表示します。

タッチパネルリモコンの場合
（台所リモコン　標準画面）

ソーラー機器のお湯を使った
お湯はり中に表示します

インターホンリモコンの場合
（台所リモコン）

ソーラー機器のお湯を使った
お湯はり中に表示します

※タッチパネルリモコンでかんたん画面になっている場合は表示しません。
※エコキュートの太陽光発電活用を「する」に設定している場合は、太陽光発電活用表示を表示しなくなります。

ご注意

●急速湯はりを「する」に設定している場合、またはソーラー機器の水が沸き上がっていない場合は、ソーラー機器のお湯を使わずにお湯はりをします。
●ソーラー機器のお湯を使わないときに比べて、お湯をはるのに時間がかかります。また、ソーラー機器の温度によって時間は変わります。
●おふろの循環口から高温のお湯が出る場合があります。

やけどに注意！

●入浴するときは、必ず手でお湯の温度を確認してください。

お知らせ

●残り湯を使用する場合は、できるだけ残り湯を少なくしてからふろ自動を行ってください。
　残り湯が多いと沸き上げ時間が長くなり、電気代が高くなることがあります。
●ふろ自動スイッチが点灯に変わり音声でお湯はり終了のお知らせをした後も、数分間沸き上げを行うことがあります。
●ふろ予約をした場合、予約時刻にお湯はりが完了しないことがあります。

日常の点検・手入れのしかた

⚠注意

- ●点検・手入れは必ず運転を停止してから行ってください。
- ●手袋などの保護具を着用してください。
- ●部品の分解・調整は絶対にしないでください。
- ●異常がある場合はお買い求めの販売店にご連絡ください。

脚部カバーを取り付けている場合

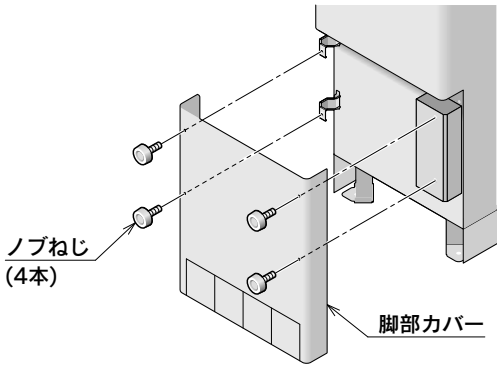

ノブねじ(4本)をはずして脚部カバーを取りはずしてから点検・手入れを行ってください。
点検・手入れが終わったら元通りに取り付けてください。

点検

(毎日)

水漏れ

機器や配管などから水漏れがないことを確認してください。

手入れ

(適時に)

循環口フィルタの掃除

循環口フィルタを左に回し、手前に引いてはずしてください。
歯ブラシなどでフィルタの汚れを掃除してください。
掃除終了後は、フィルターガイドの△マークに循環口フィルタの△マークを合わせてはめ込み、右に止まるまで回して固定してください。
※循環口フィルタは必ず取り付けてください。

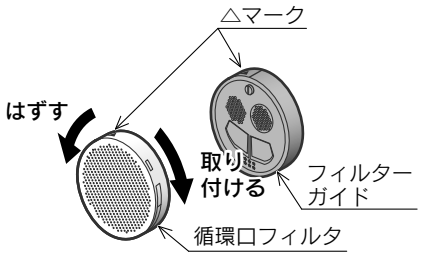

配管クリーン

ふろ配管内に残っている残り湯を洗い流します。
エコキュートリモコン取扱説明書参照

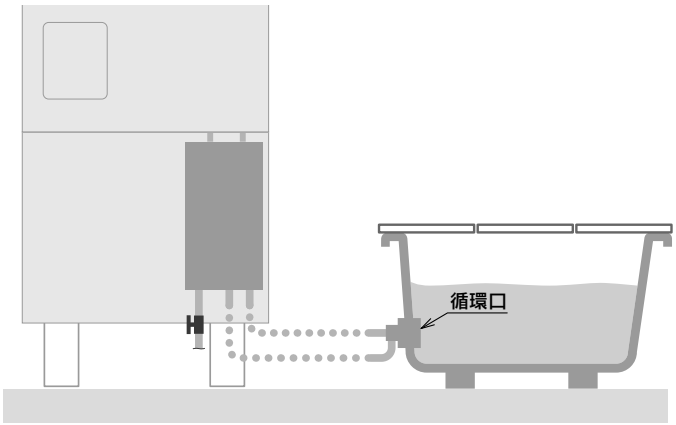

(1年に1回以上)

配管洗浄

配管洗浄剤を使ってふろ配管を掃除します。エコキュートリモコン取扱説明書参照

（1年に1回以上）

水フィルタの掃除

⚠警告

●漏電遮断器は濡れた手で触らないでください。感電の原因になります。
●排水時はホースや排水が熱くなることがありますので、手を触れないでください。

水フィルタにゴミがたまるとお湯が出にくくなりますので、定期的に掃除をしてください。

1 ソーラー配管のボールバルブを閉める

2 エコキュートのリモコンのふろ自動スイッチを押して30秒以上経過してから、再度ふろ自動スイッチを押す

3 エコキュートの漏電遮断器を「OFF」にする

4 水フィルタをゆっくりはずして掃除をする

水フィルタはコインなどを利用してはずしてください。
水フィルタをはずしたときに配管内に残っている水が出ますが、異常ではありません。
掃除は歯ブラシなどを使用してください。
フィルタを変形させたり、Oリングに傷をつけたりしないように注意してください。
配管内の高温水が出る場合があるので、温度を確認しながら水フィルタをゆっくりはずしてください。

5 Oリングをきれいにふいて水フィルタを元通りに取り付ける

6 ソーラー配管のボールバルブを開ける

7 エコキュートの漏電遮断器を「ON」にする

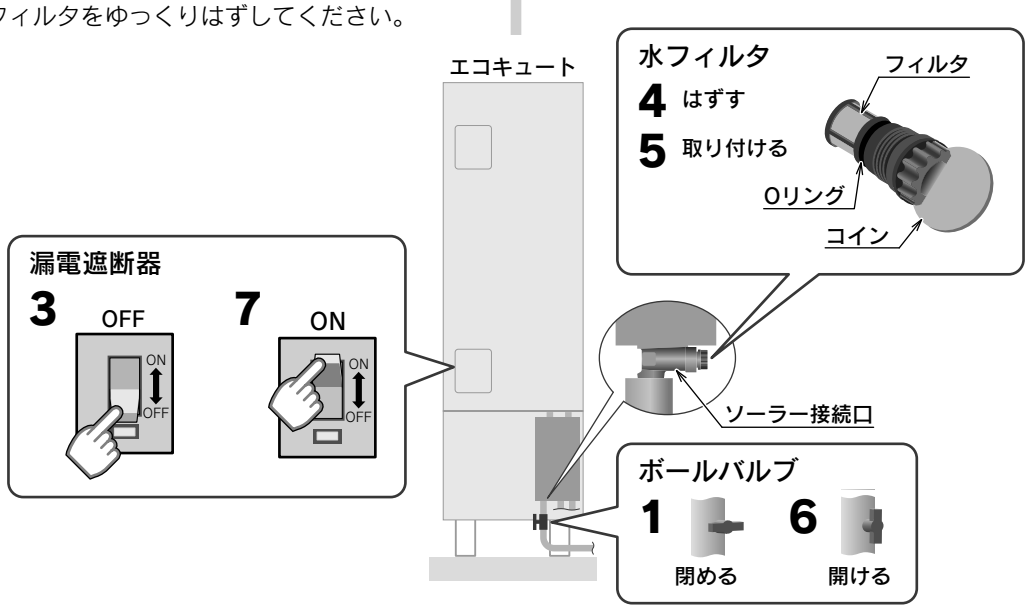

部品交換について

部品交換が必要になったときは、お買い求めの販売店に依頼してください

●部品は必ず**当社純正部品**を使用してください。
●故障したままで使用しないでください。
●故障して修理が必要なときは、お買い求めの販売店に依頼してください。

定期点検

●長期間ご使用になりますと、機器の点検が必要になります。
機器を安心して長くご使用いただくために、1年に1回程度は定期点検を受けることをおすすめします。
●定期点検はお買い求めの販売店にご相談ください。（定期点検は有料です。）

冬期の凍結による破損防止について

●冬期には急な寒波のため機器や配管が凍結して破損することがありますので、凍結予防の処置を行ってください。
（凍結により機器が破損した場合の修理は、保証期間内でも有料になります。）
●ふろ配管も凍結を予防するために、必ず保温してください。
●凍結のおそれがある地域では市販の電気ヒータを配管やバルブ類に取り付けて、充分な保温を行ってください。
保温が充分でないと凍結予防処置を行っても効果がありません。

凍結予防

凍結予防には「**凍結予防装置と市販の電気ヒータによる方法**」・「**機器内の水を抜く方法**」があります。
エコキュートの凍結予防については、エコキュートの取扱説明書を参照してください。

凍結予防装置と市販の電気ヒータによる方法

外気温が下がると自動的に凍結予防ヒータに通電し、機器内の配管を保温します。
また、おふろの水を循環させてふろ配管の凍結を予防します。
市販の電気ヒータを配管やバルブ類に取り付けている場合は、機器外の配管やバルブ類などを保温します。

1 エコキュートの200V電源ブレーカが「入」になっていることを確認する

2 エコキュートの漏電遮断器が「ON」になっていることを確認する

3 おふろの水位が循環口上部から約5cm以上あることを確認する

4 市販の電気ヒータを配管に取り付けている場合は、電源プラグが差し込まれていることを確認する

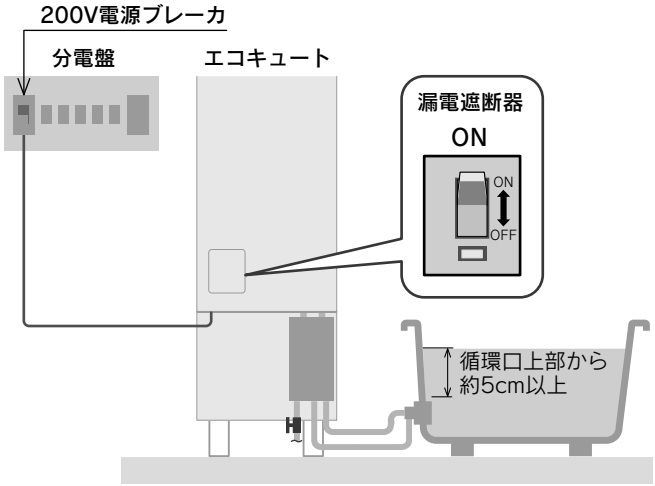

お知らせ

●凍結予防装置は200V電源ブレーカを「**切**」にしたり、漏電遮断器を「**OFF**」にしたりすると作動しません。
●おふろに水が入っていない場合は、機器外のふろ配管は保温されません。
●市販の電気ヒータを取り付けていない場合は、配管やバルブ類などの凍結予防はできませんので充分に保温してください。

機器内の水を抜く方法（冬期に長期間使用しないとき）

長期間使用しないときは、この方法で行ってください。この方法では配管やバルブなどの凍結予防はできませんが、機器には最も適した方法です。

⚠警告

●使用直後は熱湯が排水されることがありますので、やけどのおそれがあります。
機器内のお湯を排水するときは、運転を停止し機器が冷めてから排水してください。

1 ソーラー配管のボールバルブを閉める

2 エコキュートのリモコンのふろ自動スイッチを押して30秒以上経過してから、再度ふろ自動スイッチを押す

3 水フィルタと排水栓（2箇所）をゆっくりはずす

水フィルタはコインなどを利用してはずしてください。
水抜き終了後、水フィルタと排水栓は、次にお使いになるまではずしたままにしてください。
（なくさないように注意してください。また、水フィルタのフィルタを変形させたり、Oリングに傷をつけたりしないように注意してください。）

●エコキュートとソーラー機器の水抜きも必ず行ってください。
水抜きの方法は、それぞれの取扱説明書を参照してください。

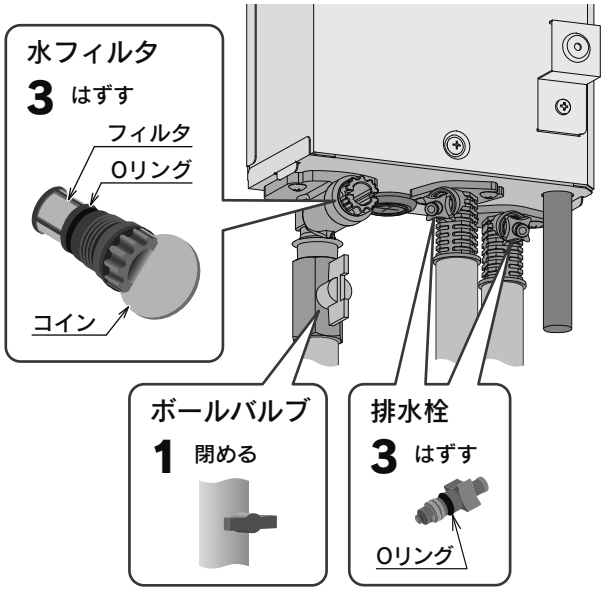

お知らせ

●再使用するときは水フィルタと排水栓（2箇所）を元通りに取り付けてください。

故障かな？と思ったら

修理を依頼する前に

次のような場合は故障ではありません。修理を依頼する前にもう一度確認してください。

	こんなときは	確認してください
おふろ	通常にくらべお湯はりに時間がかかる	●ソーラー機器のお湯を使ってお湯はりすると、使わないときに比べてお湯はりに時間がかかります。また、ソーラー機器の温度によって時間は変わります。 ●残り湯があると沸き上げ時間が長くなることがあります。
おふろ	おふろの温度やお湯の量が設定通りにならない	●お湯はり中にリモコンのふろ温度を下げると、変更した温度より高くなることがあります。 ●残り湯がある状態でふろ自動をしていませんか。 ●お湯はり終了前に入浴していませんか。 ●循環口フィルタにゴミなどがつまっていませんか。掃除してください。10ページ ●循環口フィルタが確実に取り付けられていますか。
おふろ	お湯はり中に循環口からお湯が出たり止まったりする	●お湯の温度や残り湯の有無を確認しているためです。故障ではありません。
おふろ	循環口から泡が出る	●ふろ配管内に残っていた空気や、水中に溶けていた空気が気泡となり出てくるためです。
おふろ	浴そうのお湯（水）が青く見える	●光の波長の関係で浴そうやお湯（水）が青く見えることがあります。
おふろ	ふろ自動や追いだきを始めるとにごったお湯が出る	●入浴剤を使用した後は、配管クリーンをしないと配管内の残り湯が混入し、にごったお湯が出ることがあります。特ににごり系の入浴剤を使用した後は目立ちます。 ●1年に1回以上は配管洗浄を行ってください。エコキュートリモコン取扱説明書参照
おふろ	浴そうや洗面用具などが青くなる	●配管（銅配管）から溶け出したわずかな銅イオンと、石けんなどに含まれる脂肪酸が反応して浴そうや洗面用具などが青くなることがありますが、異常ではありません。 （使い始めに発生しやすく、時間の経過とともに発生しにくくなります。汚れを放置すると取れにくくなるので、こまめに掃除してください。汚れが取れにくい場合は、中性洗剤を使用するか、つけ置き洗いをすると効果的です。その後、水で充分に洗い流してください。）
おふろ	循環口から音がする	●外気温が低いときは凍結予防のためエコキュートの循環ポンプが作動して音がすることがあります。
おふろ	お湯はり終了時刻が予約した時刻にならない	●現在時刻が合っていることを確認してください。 ●残り湯の状態や水圧などの条件により前後します。 ●ソーラー機器のお湯を使ってお湯はりすると、予約時刻にお湯はりが完了しない場合があります。
おふろ	ソーラー機器のお湯を使用していない （リモコンに または を表示していない）	●タッチパネルリモコンでかんたん画面になっている場合は または を表示しません。 ●ソーラー機器の給水元栓とソーラー配管のボールバルブが開いていることを確認してください。 ●急速湯はりを「**する**」に設定している場合、またはソーラー機器の水が沸き上がっていない場合は、ソーラー機器のお湯を使わずにお湯はりをします。 ●ソーラー配管の凍結またはエアーがみをしていないかの確認をお買い求めの販売店に依頼してください。

エラーコード

異常・故障の場合はリモコンにエラーコードを表示します。

●異常・故障の場合はリモコンにエラーコードとQRコード(※)を表示します。
●エラーコードを表示したときは、15ページの表に従って確認・処置を行ってください。
確認･処置を行ってもエラーコードが消えない場合は､「**表にあるエラーコードを表示したとき**」に従ってください。15ページ
表にないエラーコードはソーラーお湯はりユニットのエラーコードではありません。エコキュートの取扱説明書をご確認ください。
●確認・処置後、エラーコードを消してください。
●タッチパネルリモコンの場合は、［表示入／切］を約10秒間押してください。
●インターホンリモコンの場合は、［確定］を約10秒間押してください。
●エラーコードと同時に表示するQRコードを読み取るとエラーコードの処置方法を調べることができるWebページが開きます。
QRコードは消すことができます。エコキュートリモコン取扱説明書参照

※QRコードはタッチパネルリモコン・インターホンリモコンの台所リモコンのみに表示します。
QRコードは株式会社デンソーウェーブの登録商標です。

以下のエラーコードを表示しても、エコキュートの機能はすべて使用できます。

エラーコード・QRコード表示位置

表示画面は説明のためのもので実際とは異なります。

タッチパネルリモコンの場合
（台所リモコン）

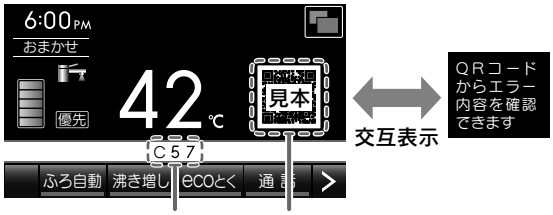

タッチパネルリモコンの場合
（浴室リモコン）

インターホンリモコンの場合
（台所リモコン）

インターホンリモコンの場合
（浴室リモコン）

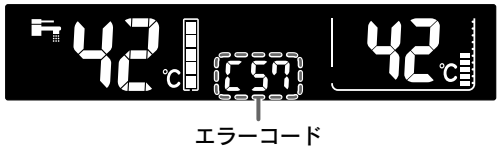

エラーコード	説　明	確　認　・　処　置
C34 C56 P76	ソーラーお湯はりユニットが異常を検出した	お買い求めの販売店に点検を依頼してください。
C57	ソーラー機器が断水・凍結の状態でお湯はりした	ソーラー機器が断水・凍結していないことを確認してください。

表にあるエラーコードを表示したとき

●以下の処置を行ってください。

エラーコードを確認する

↓

エラーコードを消す

タッチパネルリモコンの場合は、［表示入/切］を約10秒間押してください。
インターホンリモコンの場合は、［確定］を約10秒間押してください。

消えた → **通常通り使用できます**

↓ 消えない

エラーコードを消す

エコキュートの漏電遮断器を3秒以上「**OFF**」にした後、再度「**ON**」にする

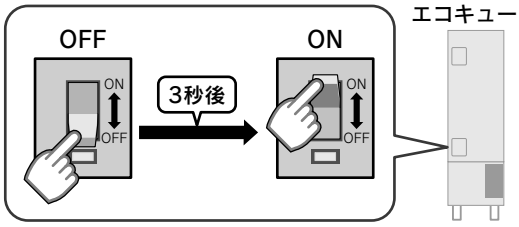

消えた → **通常通り使用できます**

消えない → **エコキュートの機能はすべて使用できます**
ソーラー機器のお湯を使ったお湯はりはできません。お早めにお買い求めの販売店に点検を依頼してください

何もしないのにエラーコードが消えた
（自動復帰した）

↓

通常通り使用できます

↓ **再度同じエラーコードを表示した**

エコキュートの機能はすべて使用できます
ソーラー機器のお湯を使ったお湯はりはできません。お早めにお買い求めの販売店に点検を依頼してください

仕　様

種類			ソーラーお湯はりユニット
型名			SWEH-01
構成			お湯はりユニット・基板ユニット
接続径	ふろ循環往き口		R1/2（15A）
	ふろ循環戻り口		R1/2（15A）
	ソーラー接続口		R1/2（15A）
消費電力	凍結予防ヒータ		46W
	電磁弁		5W
外形寸法（高さ×幅×奥行き）		お湯はりユニット	354×169×89（＋20）mm
		基板ユニット	141×181×38mm
質量		お湯はりユニット	2.4kg
		基板ユニット	0.3kg
付属品			カバー取付具・ボールバルブ・PPエルボ・ゴムパッキン（2個）・タッピンねじ 取扱説明書（保証書付）・工事説明書

長府ソーラーお湯はりユニット保証書(販売店様控)

型　　名	SWEH-01		
★製造番号	No.	保証期間	1　年

★お買い上げ日	年　月　日	★販　売　店	住所・店名 シンセラティー住設有限会社 山梨県甲府市南口町736-3 電話 055 (234) 5035
★お　客　様	お名前　様 ご住所 電話　(　　)		

★印欄に記入のない場合は無効となりますので、必ずお確かめください。

-販売店様へお願い-

(1)保証書(販売店様控)及び次のページの保証書(お客様控)の★印欄に必ず必要事項をご記入の上、保証書(販売店様控)は切り取り線より切り取って保管し、次のページの保証書(お客様控)は本取扱説明書とともにお客様にお渡しください。
※カーボン紙を差し込んで次のページに複写してください。

(2)保証書(販売店様控)に記載したお客様の個人情報は、保証期間内のサービス活動及びその後の安全点検活動のため以外には使用しないでください。

△切り取り線▽

修理メモ

- ソーラーお湯はりユニット
- ソーラーお湯はりユニット対応エコキュート及び太陽熱温水器をご検討中の方は、シンセラティー住設有限会社にお任せください！！

株式会社 長府製作所　〒752-8555　山口県下関市長府扇町2-1　TEL (083)248-1111

長府ソーラーお湯はりユニット保証書(お客様控)

本書は当製品に故障が発生した場合、お買い上げ日より表記期間中、本書記載内容に従って無料修理をお約束するものです。修理を依頼される場合は、お買い求めの販売店に必ず本書をご提示ください。

型　　名	SWEH-01		
★製造番号	No.	保証期間	1　年

★お買い上げ日	年　月　日	★販売店	住所・店名 シンセラティー住設有限会社 山梨県甲府市南口町736-3 電話　055　(234)　5035
★お客様	お名前　様 ご住所 電話　(　　)		

★印欄に記入のない場合は無効となりますので、必ずお確かめください。

〈無料修理規定〉

1. 取扱説明書、本体貼付ラベル等の注意書に従った正常な使用状態で故障した場合には、当製品を無料で修理致します。お買い求めの販売店にご相談ください。
2. 保証期間内に故障して無料修理を受ける場合は、お買い求めの販売店にご依頼の上、出張修理に際して本書をご提示ください。なお、離島及び離島に準ずる遠隔地への出張修理を行った場合には、出張に要する実費を申し受けます。
3. ご転居の場合は事前にお買い求めの販売店にご相談ください。
4. ご贈答品等で本書に記入してあるお買い求めの販売店に修理がご依頼できない場合には、裏表紙記載のフリーダイヤルへご相談ください。
5. 本書は日本国内においてのみ有効です。
6. 本書は再発行いたしませんので紛失しないよう大切に保管してください。
7. 本書の提示がない場合、または必要事項の記載がない場合、字句を書き換えられた場合は有料修理になります。

●次の場合は保証期間内でも有料修理になります。

(1)住宅用途以外で使用した場合の不具合
(2)使用者が適切な使用、維持管理等を行わなかったことに起因する不具合
(3)一般家庭用以外に使用したことに起因する不具合
(4)専門業者以外による修理、改造等に起因する不具合
(5)弊社が定める工事説明書等に基づかない施工、専門業者以外による移動・分解等に起因する不具合
(6)建築躯体の変形等、住宅部品本体以外の不具合に起因する当該住宅部品の不具合、塗装の色あせ等の経年変化、または使用に伴う摩耗等により生じる外観上の現象
(7)海岸付近、温泉地等の地域における腐食性の空気環境に起因する不具合
(8)動物や昆虫等の行為、及び植物の侵入等に起因する不具合
(9)火災・爆発・凍結等の事故、台風・落雷・地震・噴火・洪水・津波等の天変地異、または戦争・暴動等の破壊行為による不具合
(10)消耗部品の消耗に起因する不具合
(11)給水・給湯・ふろ・暖房配管等の錆や異物流入に起因する不具合
(12)地下水・井戸水・温泉水等を給水したことに起因する不具合
(13)公害による不具合
(14)電気・水・燃料等の供給トラブルに起因する不具合
(15)指定規格以外の電気・燃料・熱媒等を使用したことに起因する不具合

修理メモ

●お客様へ

1. この保証書は本書に明示した期間・条件のもとにおいて無料修理をお約束するものです。従って、この保証書によって保証書を発行している者(保証責任者)、及びそれ以外の事業者に対するお客様の法律上の権利を制限するものではありません。
2. 保証期間経過後の修理などについてご不明の場合は、お買い求めの販売店、または裏表紙記載のフリーダイヤルにお問い合わせください。
3. お客様にご記入いただいた保証書の控えは、保証期間内のサービス活動、及びその後の安全点検活動のために記載内容を利用させていただく場合がございますので、ご了承ください。

株式会社 長府製作所　〒752-8555　山口県下関市長府扇町2-1　TEL (083)248-1111

アフターサービス

修理を依頼するとき

●「**故障かな？と思ったら**」14ページをもう一度確認していただき、直らないときは保証書（前ページ）に記載の

お買い求めの販売店にご連絡ください。

●修理をご依頼いただくときは、お買い上げ日と右の内容をお知らせください。
●修理料金は①技術料＋②部品代＋③出張料などで構成されています。
①診断・故障箇所の修理および部品交換・調整・試運転などの作業にかかる料金です。
②修理に使用した部品代金です。
③製品のある場所に技術者を派遣するための料金です。

品　　名	ソーラーお湯はりユニット
型　　名	SWEH-01
故障の状況	できるだけ詳しく
お名前・ご住所・電話番号・訪問ご希望日	

保証・修理について

●この機器には「**保証書**」がついています。
正常な使用状態において故障した場合には、保証書の規定に従って修理いたします。
●保証期間はお買い求めいただいた日から1年です。
●家庭用以外の特殊な使用方法での不具合発生につきましては、保証の対象外となりますのでご注意ください。
●凍結や析出物（炭酸カルシウムなど）による故障の場合は、保証期間内でも有料になります。
●保証期間経過後の修理についても、お買い求めの販売店にご連絡ください。

転居または機器を移設するとき

●転居するときはお買い求めの販売店にご相談ください。
●移設はお買い求めの販売店にご依頼いただき、お客様ご自身で行わないでください。

補修用性能部品について

●補修用性能部品の保有期間は、この製品の製造打ち切り後10年です。
性能部品とは製品の機能を維持するために必要な部品です。

一般のお客様からのお問い合わせは、フリーダイヤルへ

0120-925-339

携帯電話からは **0570-666-339**
（通話料金がかかります）

お客様から取得いたしました個人情報は、お客様へのお問い合わせ対応を目的として利用し、適切に管理します。修理業務などを委託する場合や正当な理由がある場合を除き、第三者に開示・提供いたしません。

※電話番号をよくお確かめの上、おかけ間違いのないようにお願いします。

修理に関するお問い合わせ　**24時間365日受付**

商品に関するお問い合わせ　平日　8:10～18:00
土日祝　8:10～17:00

愛情点検

長年ご使用のソーラーお湯はりユニットの点検を！

こんな症状はありませんか	ご使用中止
●配管接続部から水が漏れる。 ●運転中にこげくさい臭いがする。 ●異常な音や振動がする。 ●その他の異常や故障がある。	故障や事故防止のため、エコキュートの分電盤の200V電源ブレーカを切り、エコキュートの漏電遮断器を「OFF」にした後、給水元栓を閉めて、お買い求めの販売店に点検・修理を依頼してください。

住宅設備機器総合メーカー
株式会社 長府製作所　CHOFU

本社　〒752-8555　山口県下関市長府扇町2-1